Kryos³ - GSV

DIMA PER FORATURA - *DRILLING TEMPLATE*

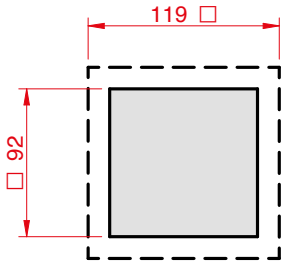

GSF10 - GSV10

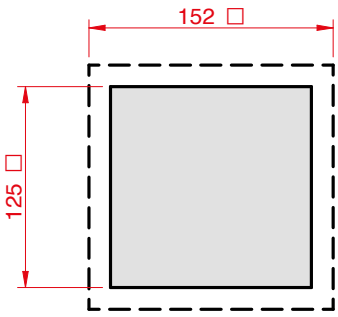

GSF15 - GSV15

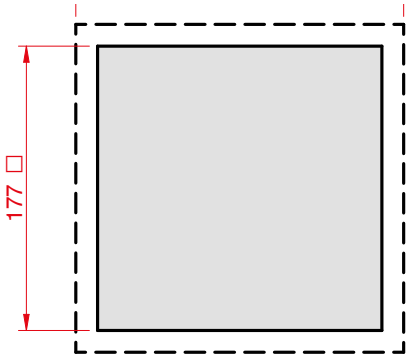

GSF20 - GSV20

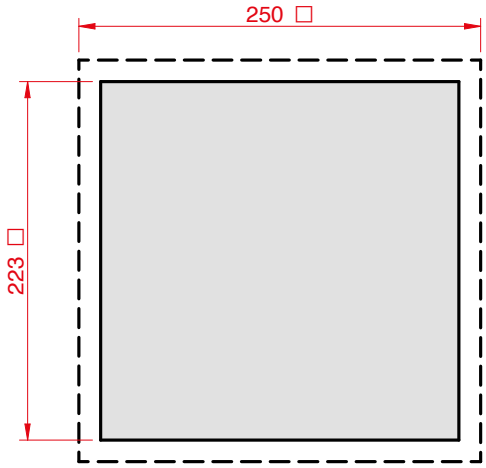

GSF25 - GSV25

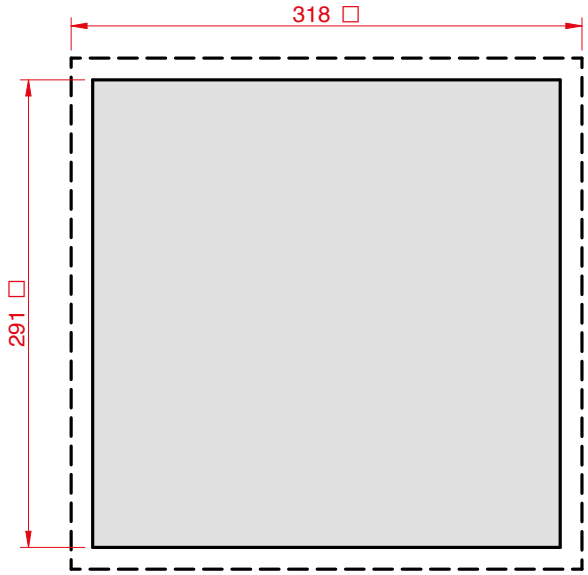

GSF30 - GSV30

Kryos³ - GSV

DIMA PER FORATURA FISSAGGIO CON VITI - *DRILLING TEMPLATE FOR SCREW MOUNTING*

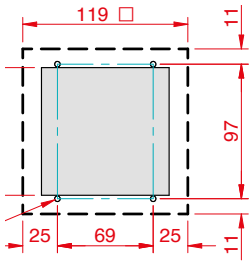

GSF10 - GSV10

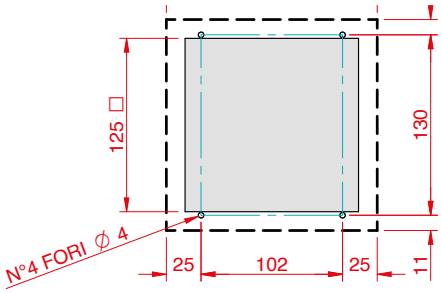

GSF15 - GSV15

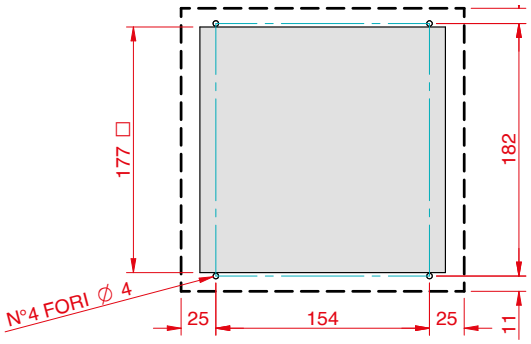

GSF20 - GSV20

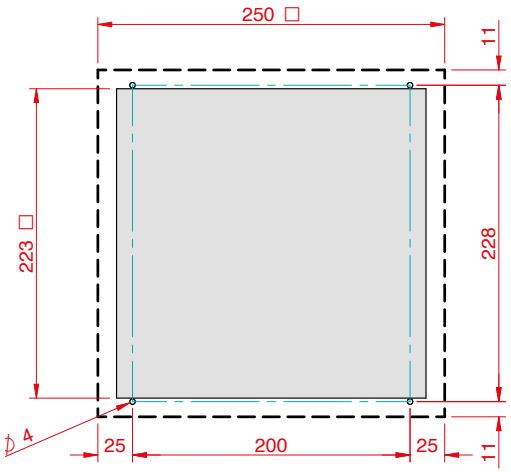

GSF25 - GSV25

