Cut-Out

Aertherm XVA

XVA 16

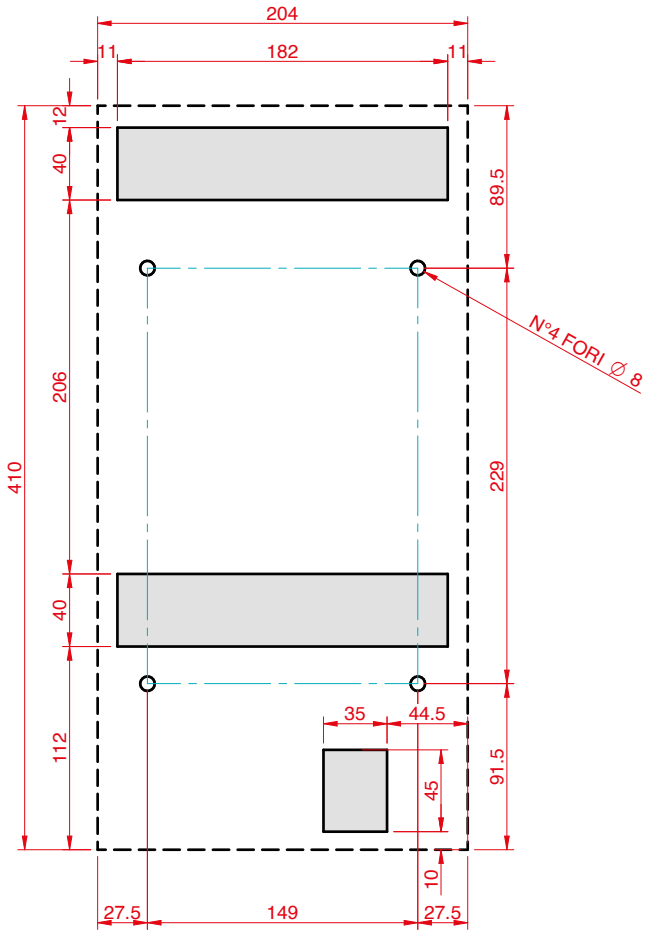

INSTALLAZIONE ESTERNA
EXTERNAL INSTALLATION

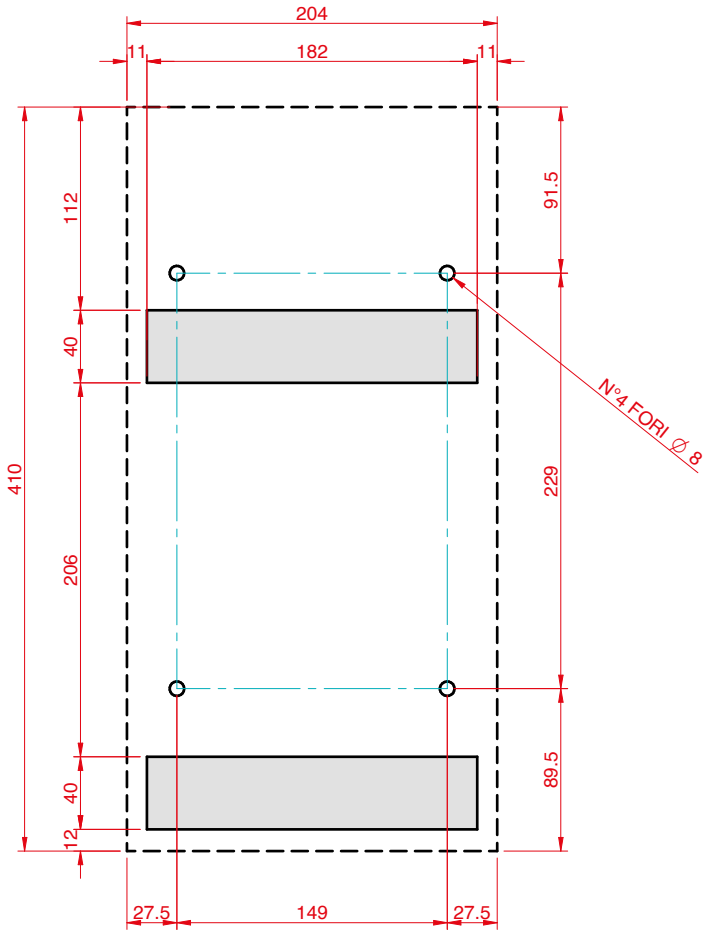

INSTALLAZIONE INTERNA
INTERNAL INSTALLATION

Cut-Out

Aertherm XVA

XVA 35

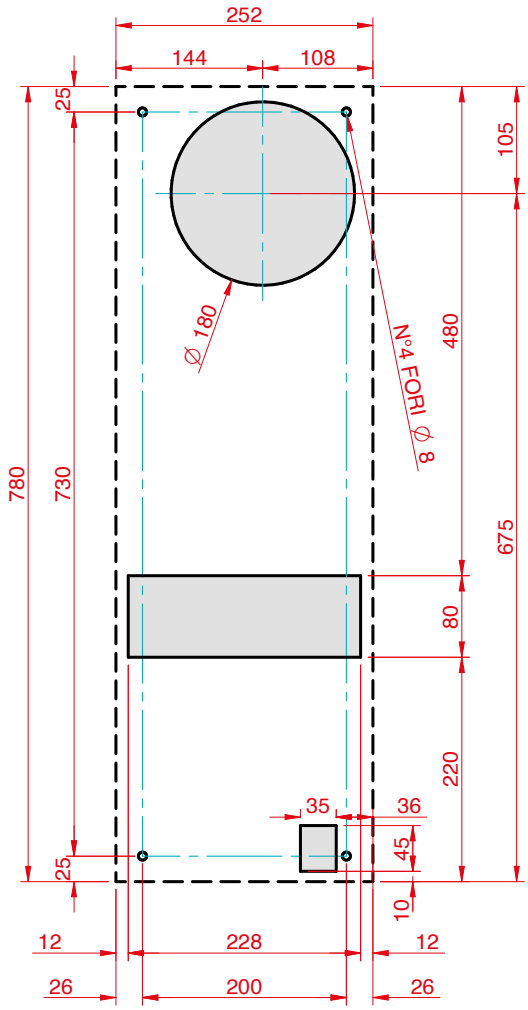

INSTALLAZIONE ESTERNA
EXTERNAL INSTALLATION

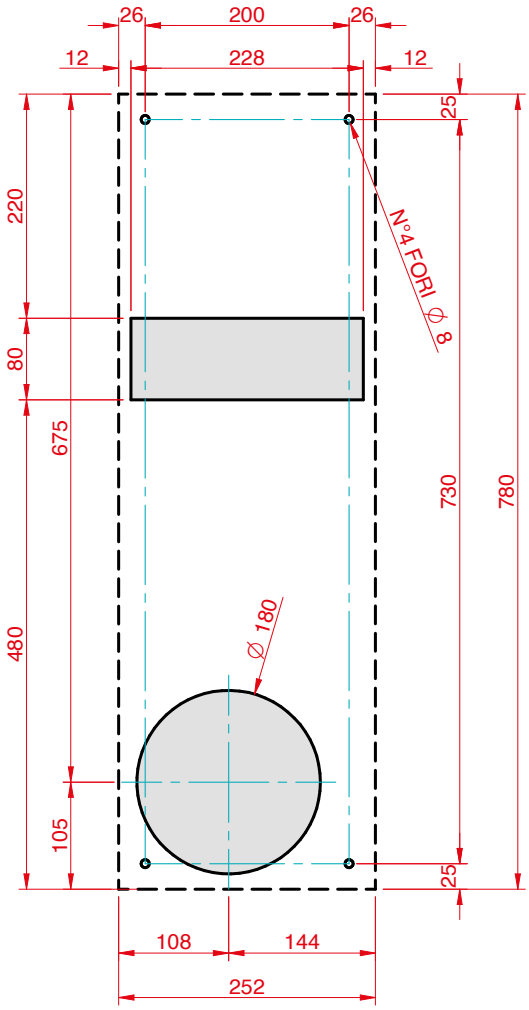

INSTALLAZIONE INTERNA
INTERNAL INSTALLATION

Cut-Out

Aertherm XVA

XVA 50

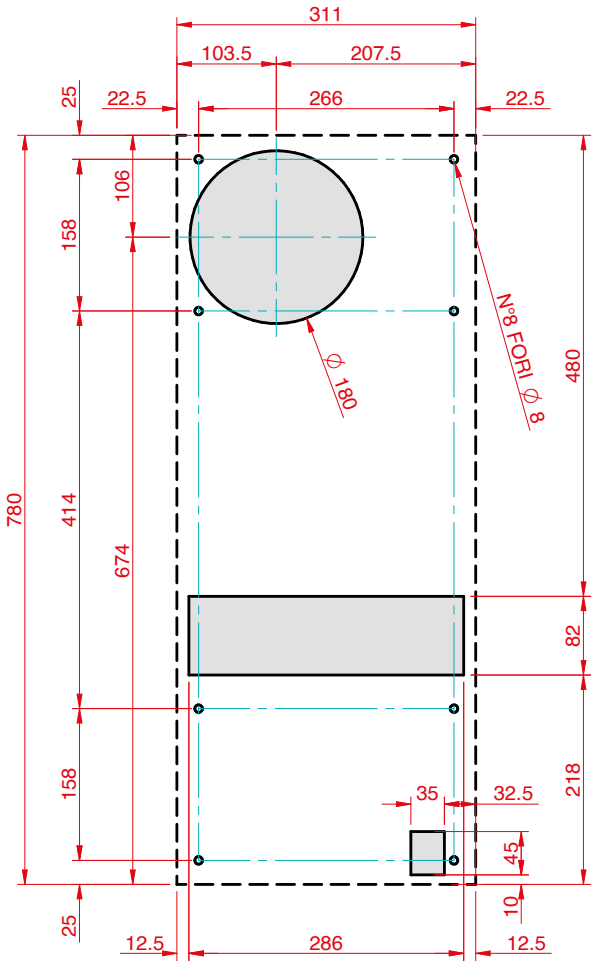

INSTALLAZIONE ESTERNA
EXTERNAL INSTALLATION

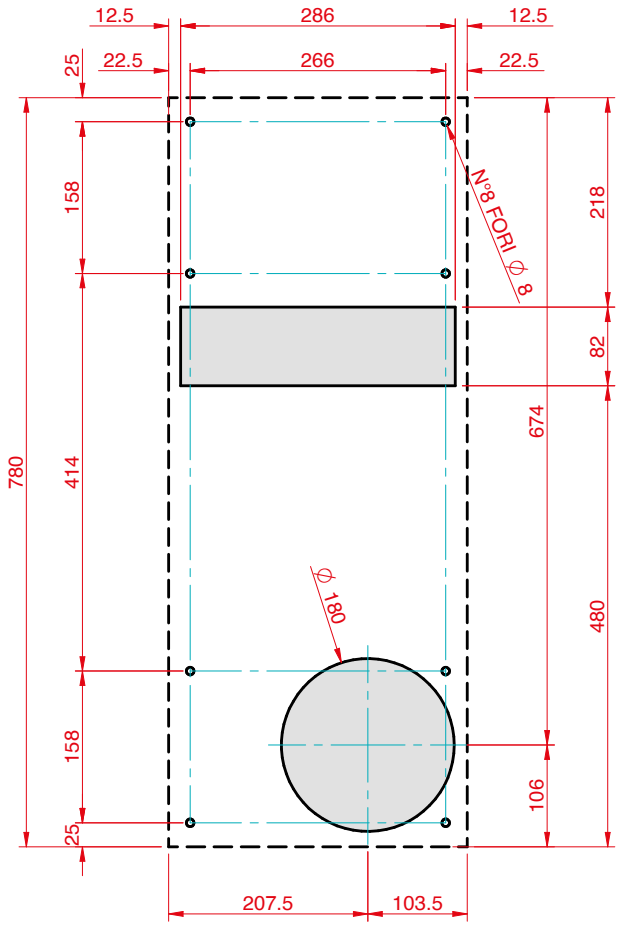

INSTALLAZIONE INTERNA
INTERNAL INSTALLATION

Cut-Out

Aertherm XVA

XVA 80-90

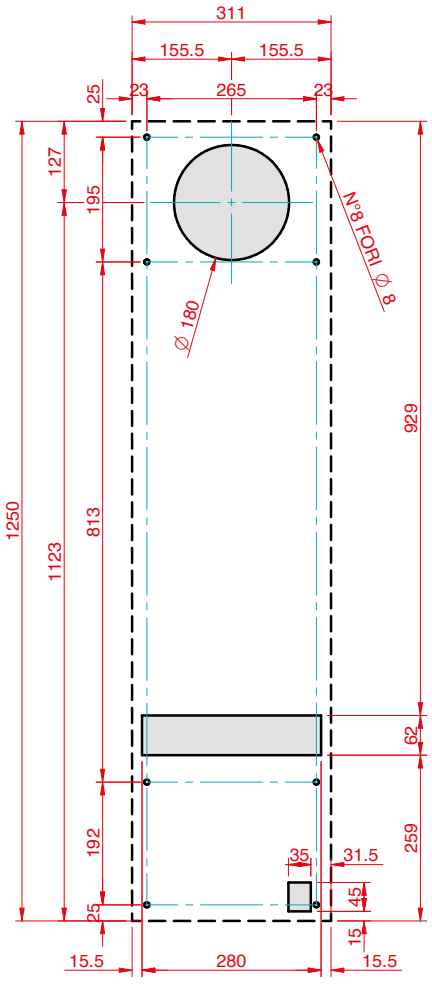

INSTALLAZIONE ESTERNA
EXTERNAL INSTALLATION

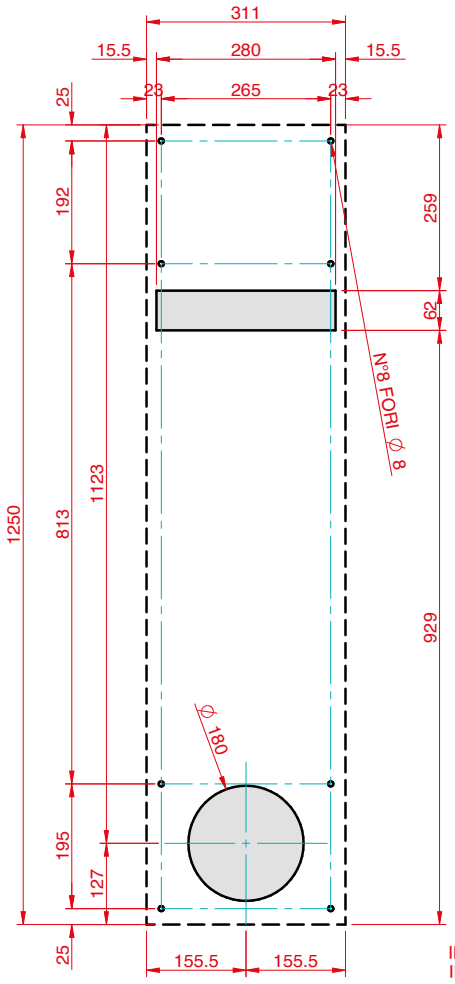

INSTALLAZIONE INTERNA
INTERNAL INSTALLATION