Watherm CNW

CNW 5-10

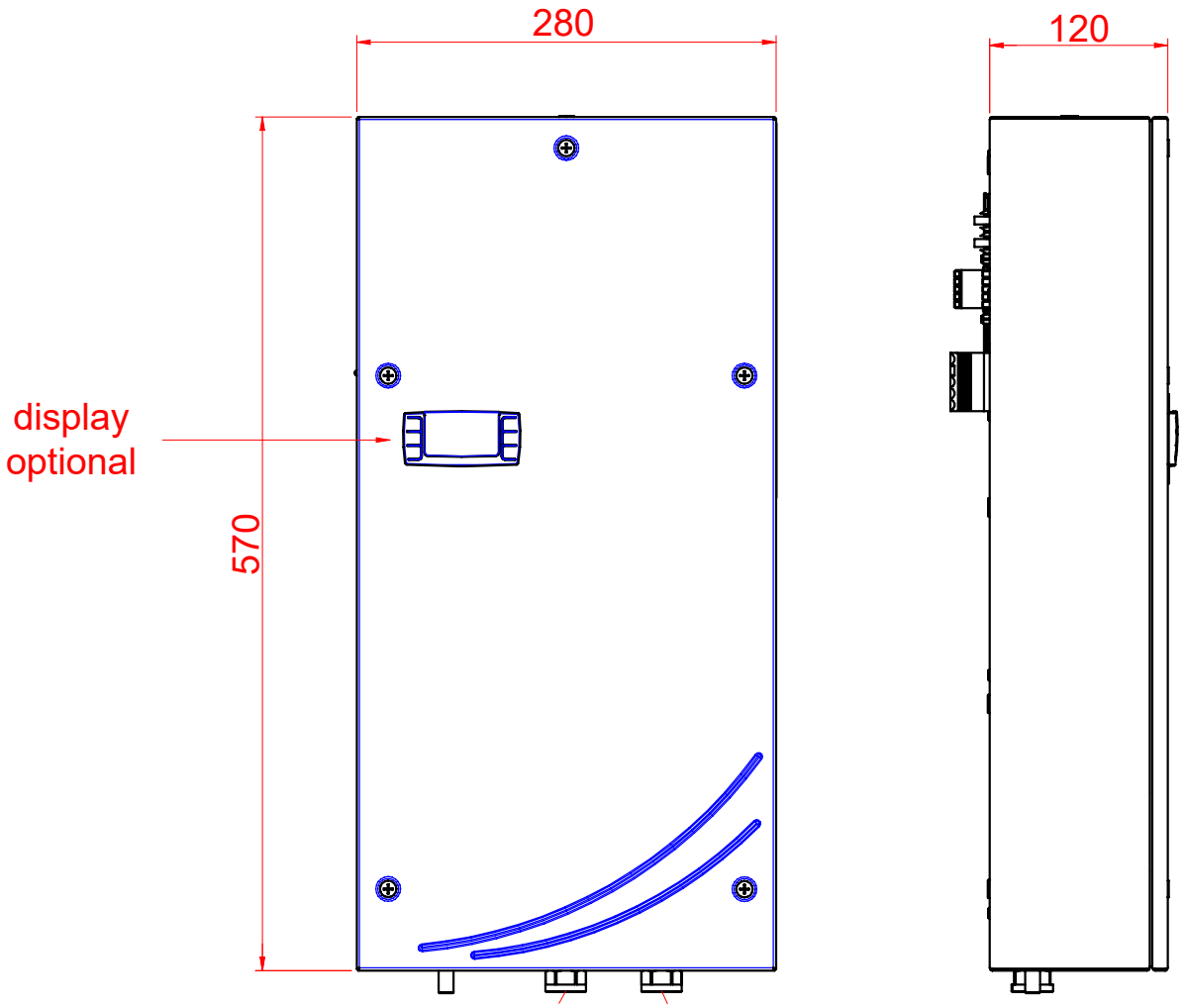

Watherm CNW

CNW 15

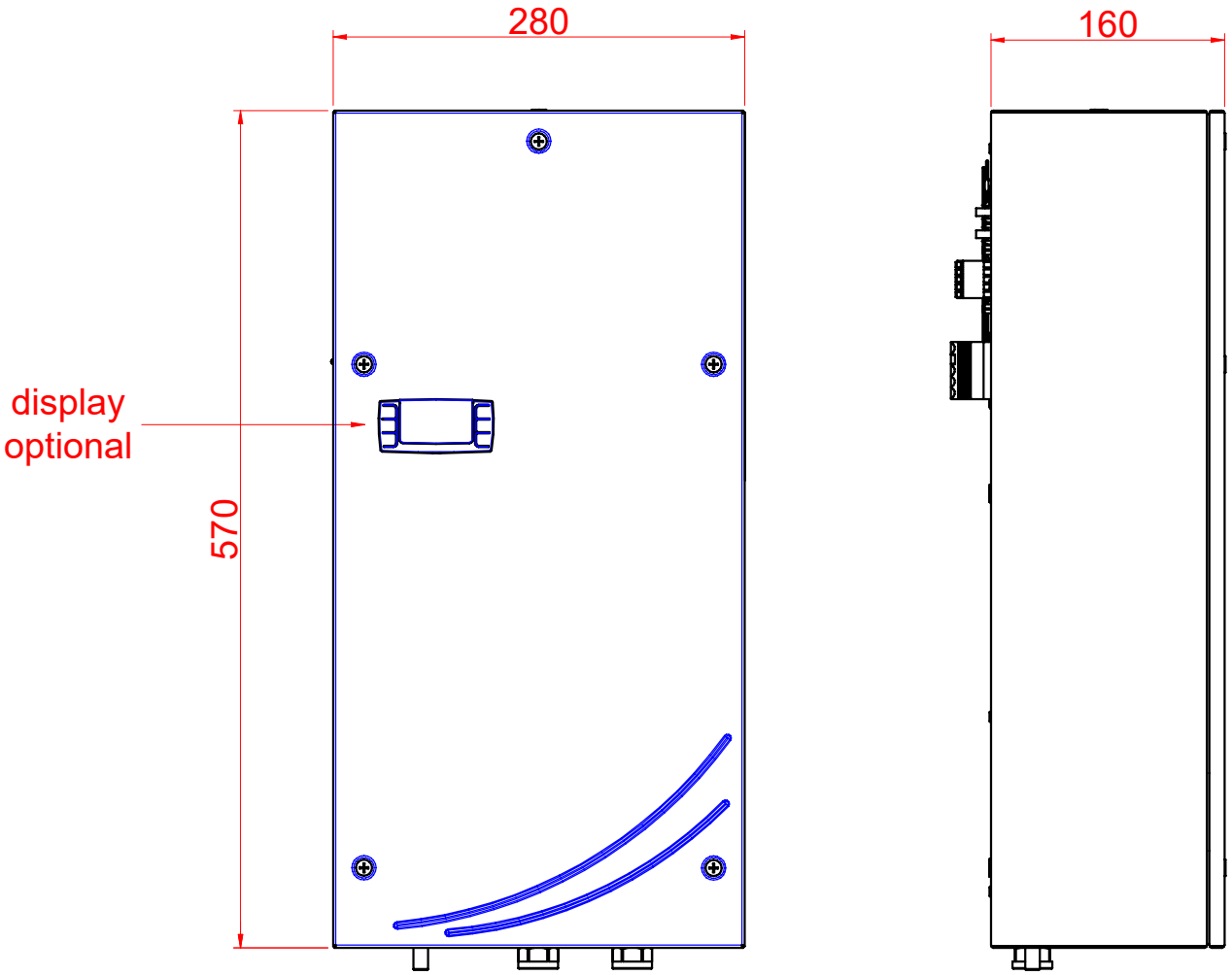

Watherm CNW

CNW 30

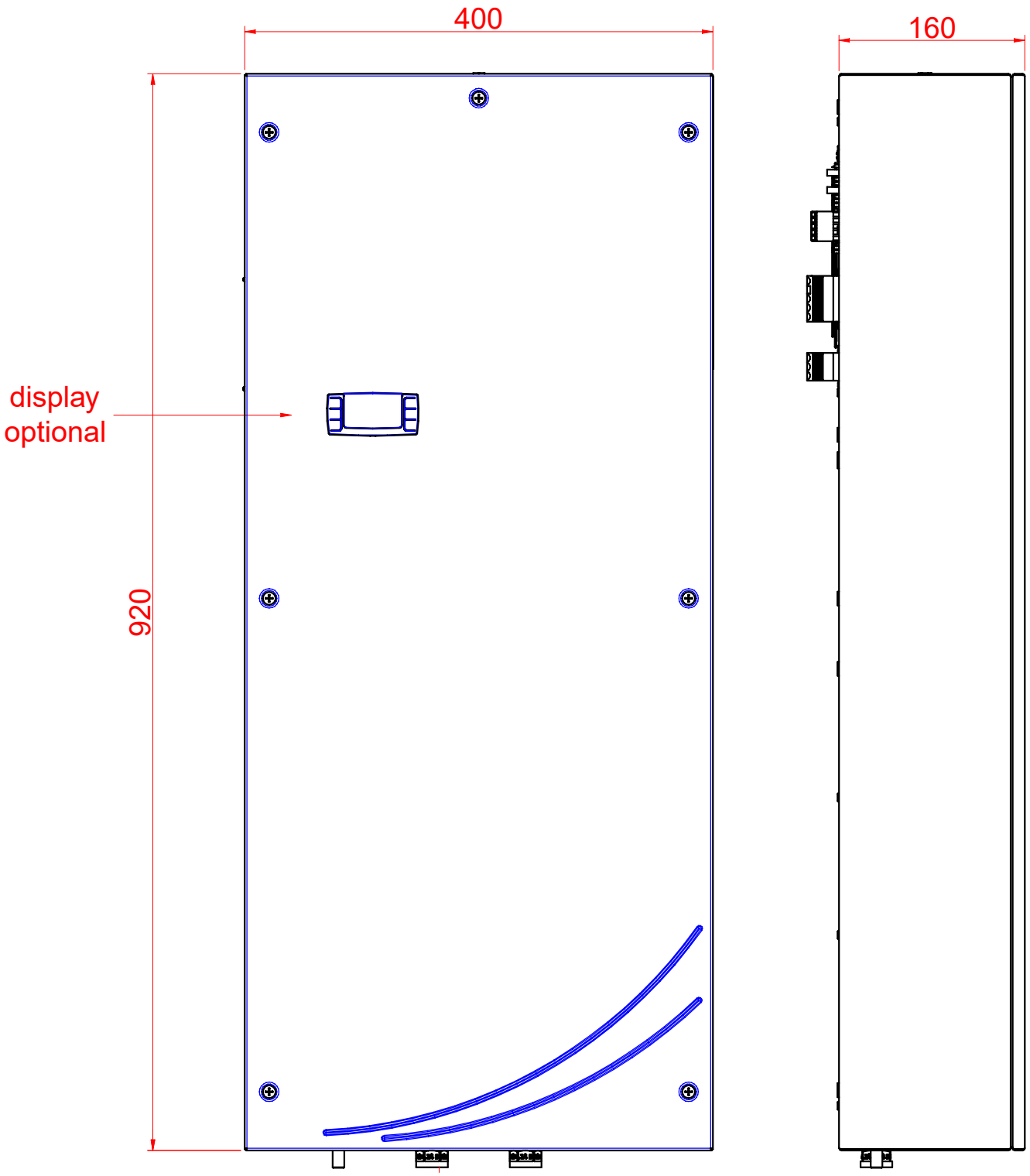

Watherm CNW

CNW 50

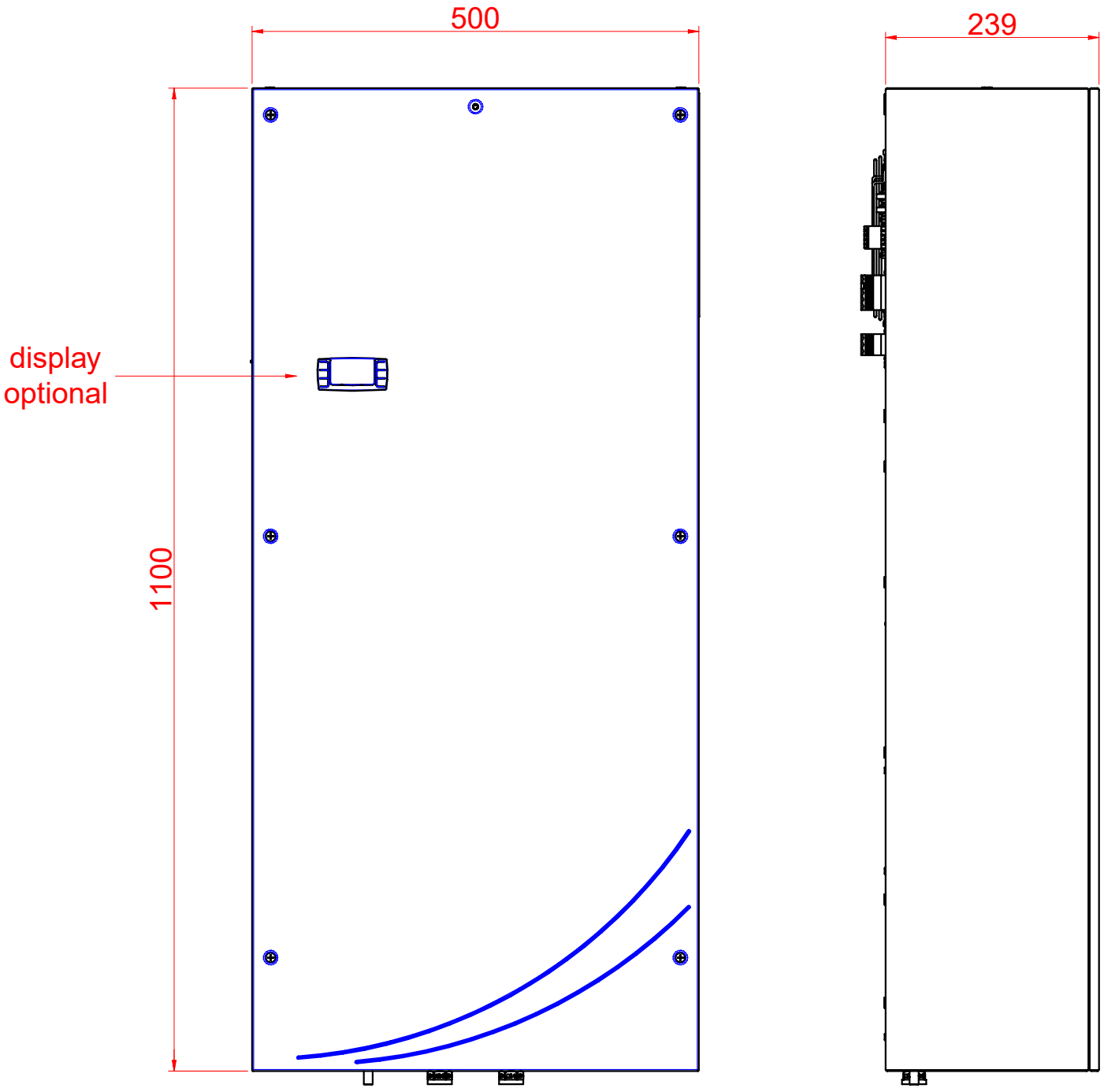

Watherm CNW

CNW A0

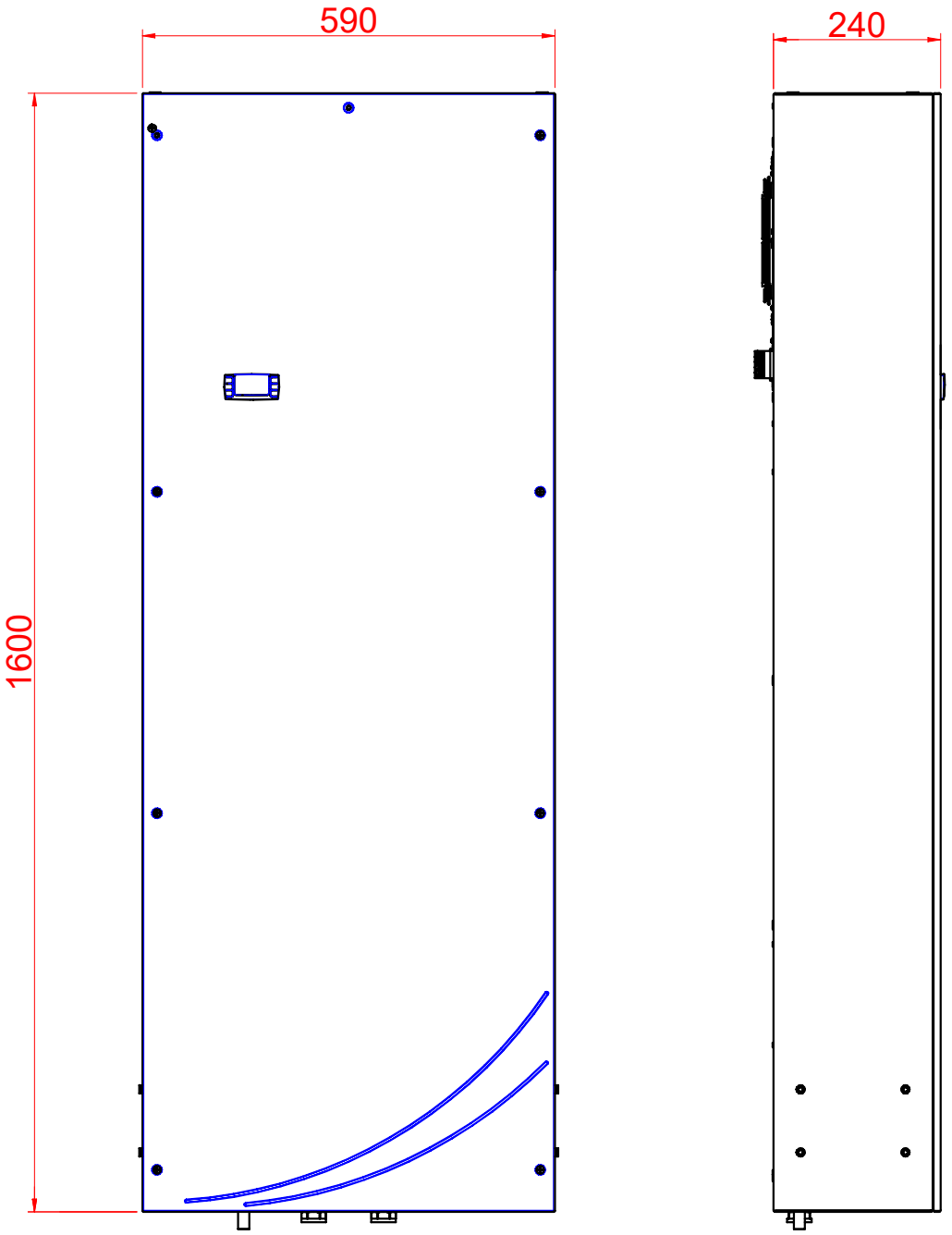

Watherm CNW

CNW A5-B5

