Kryos³ - GSV

GSV 10

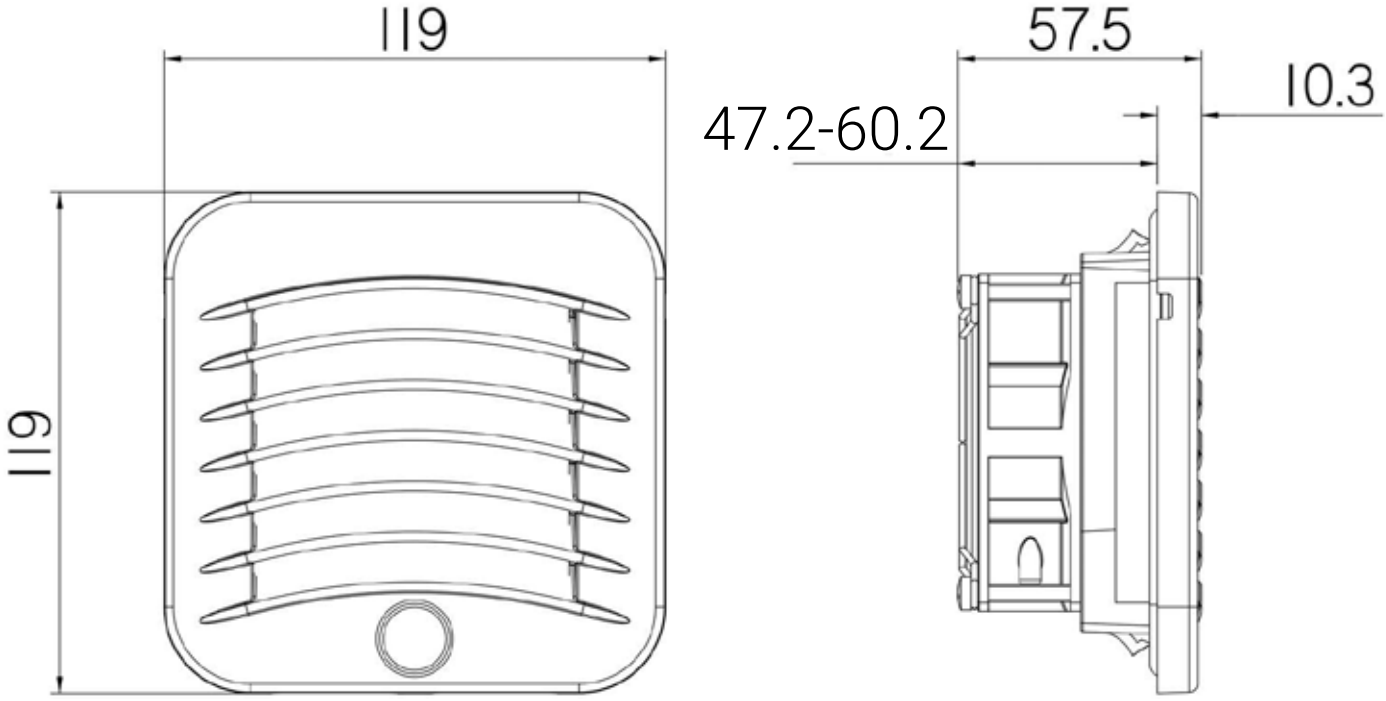

GSV 15

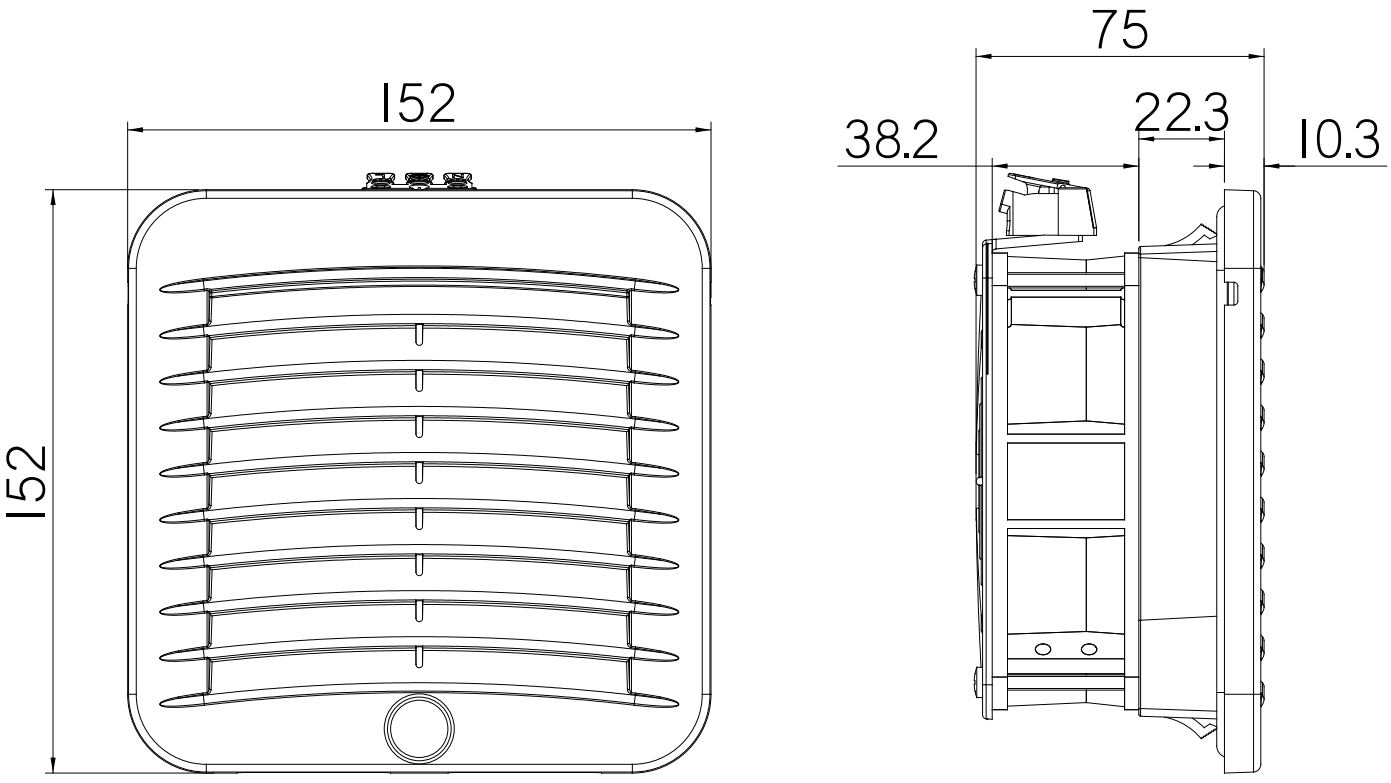

Kryos³ - GSV

GSV 20

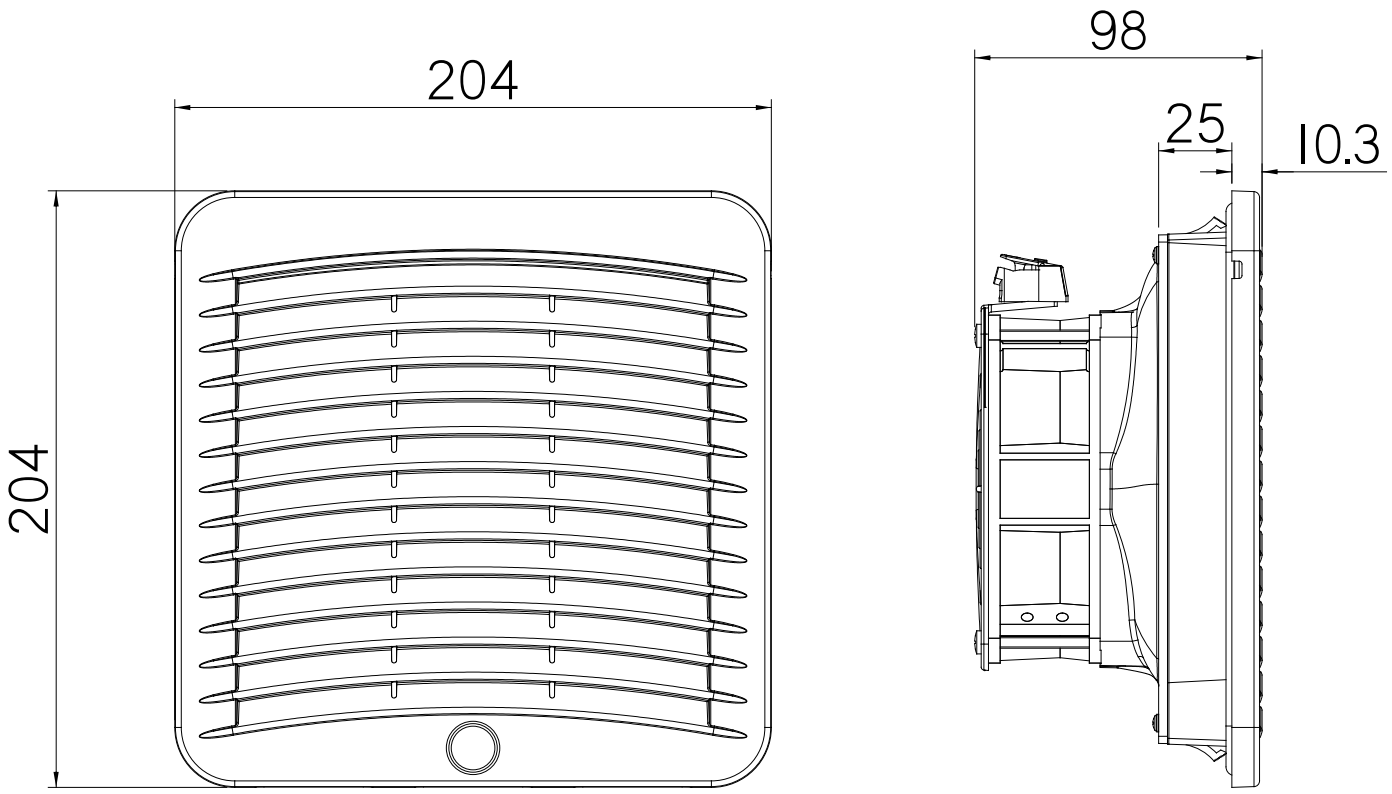

GSV 25

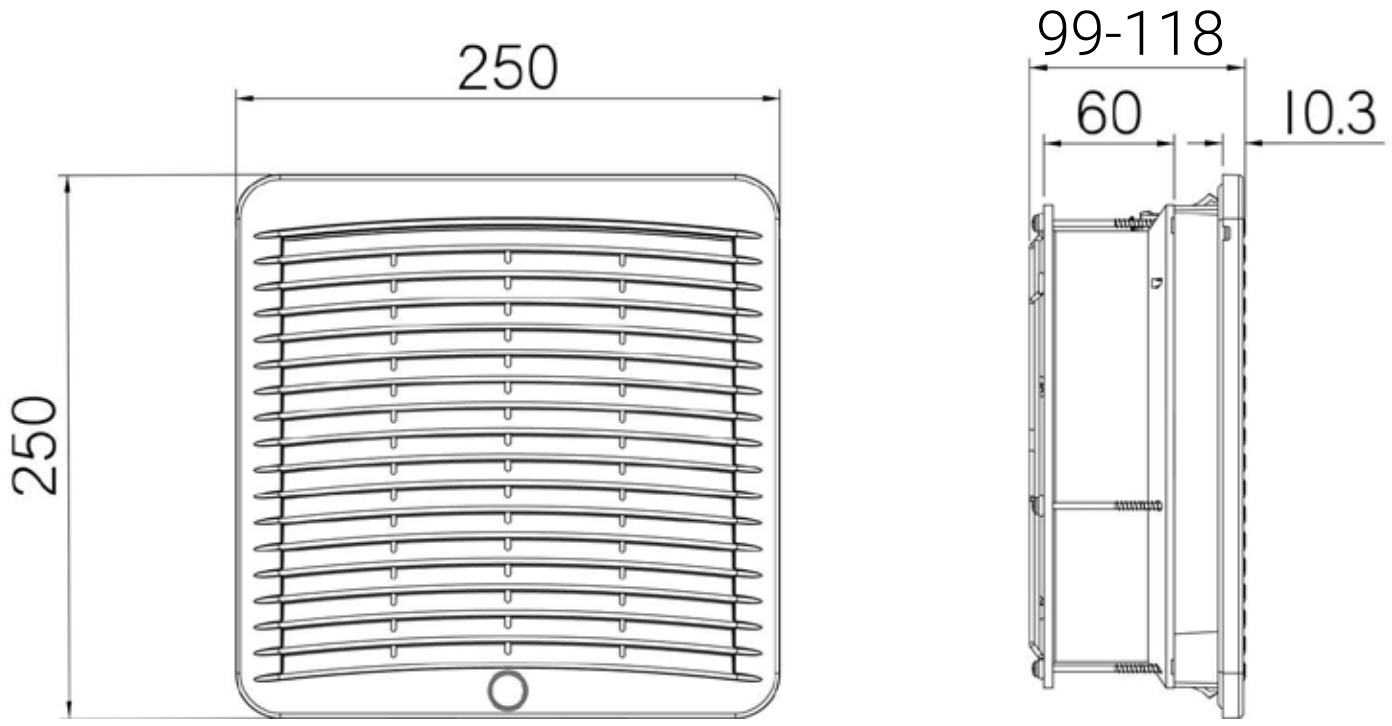

Kryos³ - GSV

GSV 30

